NORMATIVA SISMICA DI RIFERIMENTO D.M. 14/01/2008
e successiva Circolare Ministeriale n.617 del 02/02/2009

Localizzazione sito: Longitudine Est 13,30; Latitudine Nord 38,12

Zona Sismica "2a" Classe d'uso II Vita Nominale ≥ 50 anni
Categoria Suolo "C" Coefficiente Topografico 1,00

LEGENDA DEI MATERIALI

ARMATURA METALLICA Acciaio ad aderenza migliorata: B450C =>
ftk= 5400 Kg/cmq (540N/mmq); fyk= 4500 Kg/cmq (450N/mmq);
Resist. di calcolo fyd=fyk/ s=4500/1,15= 3913 Kg/cmq (391,3 N/mmq)

CALCESTRUZZO Classe Cls C25\30 => Rck 300 Kg/cmq (30Mpa); fck 250 Kg/cmq (25Mpa)

N.B. Sensibilità delle armature alla corrosione "Poco Sensibili"
Condizioni Ambientali => Classe d'Esposiz: Ordinaria XC2 "Strutture interrate e fondaz."
Copriferro=>2,5cm

MAGRONE Nel piano di posa delle fondazioni è previsto un letto di cls magro dosato a 150 kg di cemento e dello spessore di cm20.

SOVRACCARICHI ADOPERATI

Si è considerata una spinta sulle pareti e sul fondo cisterna pari alla pressione esercitata dall'acqua, a vasca piena, con un sovracc. in testa di 2000Kg/mq (calpestio a quota 0,00m carrabile). Si è trascurata, a vantaggio di sicurezza, la spinta opposta esercitata dal terreno, ottenendo:

Piastra di Copert.=> S.s=2000 Kg/mq
Setti => S.testa=1000 Kg/mq
S.piede=3100 Kg/mq
Piastra di Fondaz.=> S.s=3100 Kg/mq

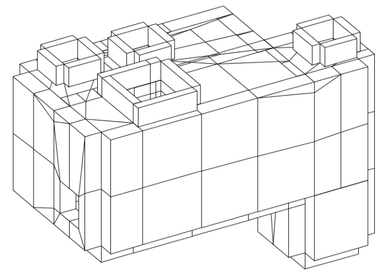

SCHEMA ASSONOMETRICO

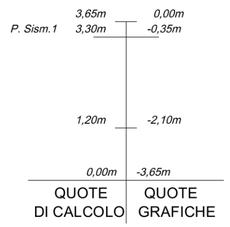

SCHEMA QUOTE

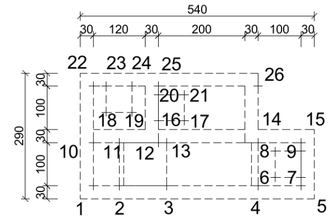

SCHEMA FILI FISSI

SPECIFICHE DI CALCOLO

Comune di Palermo
Area Gestione del Territorio
Settore Opere Pubbliche

RAZIONALIZZAZIONE DELLE FOGNATURE DELLA ZONA COMPRESA TRA LA VIA CASTELLANA E IL CANALE PASSO DI RIGANO CON L'ELIMINAZIONE DEI RELATIVI SCARICHI FOGNARI NEL CANALE

PROGETTO ESECUTIVO

All. **C.2.2**

ESECUTIVI MANUFATTO DI GRIGLIATURA E SFIORO DI VIA PANDOLFINI
Scala 1:50

VERIFICA
Ai sensi dell'art.112 D.Leg.vo n.163/2006 e artt.52-53 D.P.R n.207/2010
Prot. 01 del 10/07/2015
IL VERIFICATORE
ING. GAETANO RUSSO

COMUNE DI PALERMO
AREA DELLA RIQUALIFIC. URBANA E DELLE INFRASTR.
STAFF CAPO AREA
VALIDAZIONE
ai sensi dell'art.55 del D.P.R. 207/10 recepito con la L.R.12/11
Prot. n. 05 del 11/08/2015
IL RESPONSABILE UNICO DEL PROCEDIMENTO
ING. MARISA BELLOMO

Progettisti

Ing. Luigi Bonuso

Ing. Marilena Grassadonia

Collaboratore
Ing. Fabio Marineo

Palermo, novembre 2014

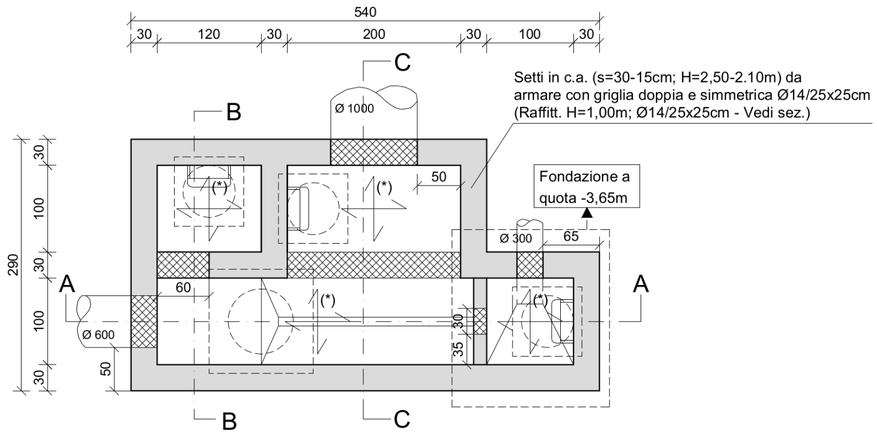

(*) Piastre in c.a. di fondaz. (H=30cm) da armare con griglie doppie e simmetriche Ø14/25x25cm

PIANTA A QUOTA -3,65m E -2,45m

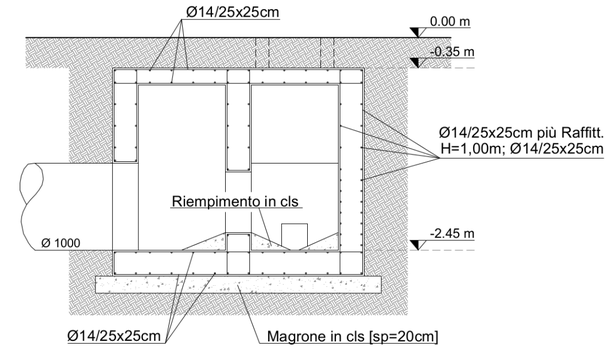

SEZIONE C-C

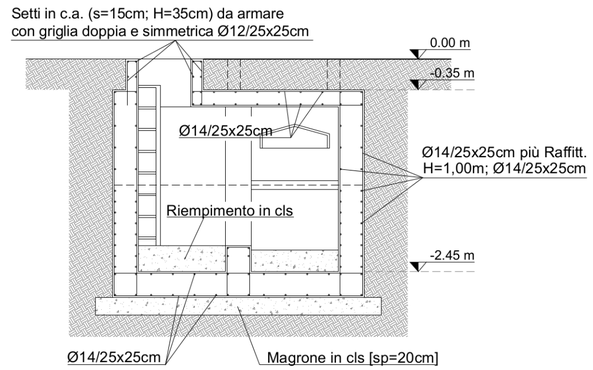

SEZIONE B-B

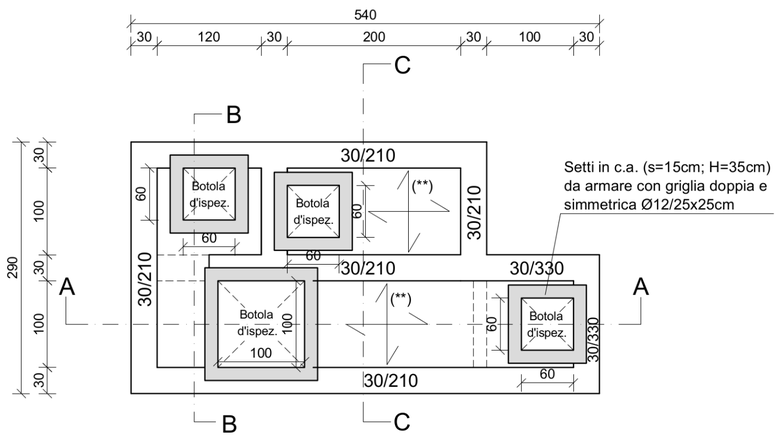

(**) Piastre in c.a. di copert. (H=20cm) da armare con griglie doppie e simmetriche Ø14/25x25cm

PIANTA A QUOTA -0,35m

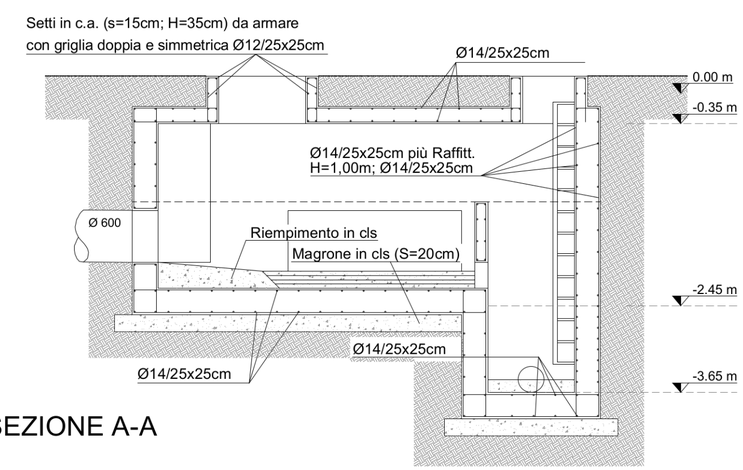

SEZIONE A-A