Comune di Palermo
Area Gestione del Territorio
Settore Opere Pubbliche

RAZIONALIZZAZIONE DELLE FOGNATURE DELLA ZONA COMPRESA TRA LA VIA CASTELLANA E IL CANALE PASSO DI RIGANO CON L'ELIMINAZIONE DEI RELATIVI SCARICHI FOGNARI NEL CANALE

PROGETTO ESECUTIVO

All.
C.1.2

ESECUTIVI POZZETTI DI LINEA DEL COLLETTORE Ø 1500 DI VIA CASTELLANA POZZETTO ISPEZIONE PROGR. 854,84

Scala 1:50

VERIFICA
Ai sensi dell'art.112 D.Leg.vo n.163/2006 e artt.52-53 D.P.R n.207/200
Prot. 01 del 10/07/2015
IL VERIFICATORE
ING. GAETANO RUSSO

COMUNE DI PALERMO
AREA DELLA RIQUALIFIC. URBANA E DELLE INFRASTR.
STAFF CAPO AREA
VALIDAZIONE
ai sensi dell'art.55 del D.P.R. 207/10 recepito con la L.R.12/11
Prot. n. 05 del 11/08/2015
IL RESPONSABILE UNICO DEL PROCEDIMENTO
ING. MARISA BELLOMO

Progettisti

Ing. Luigi Bonuso
ORDINE DEGLI INGEGNERI PALERMO n. 2081

Ing. Marilena Grassadonia
ORDINE DEGLI INGEGNERI PALERMO ING. MARILENA GRASSADONIA n. 5495

Collaboratore
Ing. Fabio Marineo

Palermo, novembre 2014

SOVRACCARICHI ADOPERATI

Si è considerata una spinta sulle pareti e sul fondo cistema pari alla pressione esercitata dall'acqua, a vasca piena, con un sovracc. in testa di 2000Kg/mq (calpestio a quota 0,00m carrabile). Si è trascurata, a vantaggio di sicurezza, la spinta opposta esercitata dal terreno, ottenendo:

Piastra di Copert.=>	S.s=2000 Kg/mq
Setti =>	S.testa=2000 Kg/mq
	S.piede=3000 Kg/mq
Piastra di Fondaz.=>	S.s=3000 Kg/mq

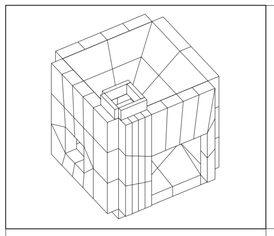

SCHEMA ASSONOMETRICO

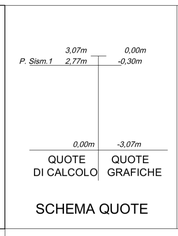

SCHEMA QUOTE

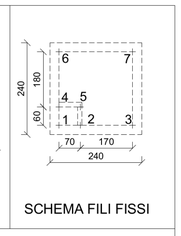

SCHEMA FILI FISSI

SPECIFICHE DI CALCOLO

NORMATIVA SISMICA DI RIFERIMENTO D.M. 14/01/2008
e successiva Circolare Ministeriale n.617 del 02/02/2009

Localizzazione sito: Longitudine Est 13,30; Latitudine Nord 38,12

Zona Sismica "2a"	Classe d'uso II	Vita Nominale	≥ 50 anni
Categoria Suolo "B"		Coefficiente Topografico 1,00	

LEGENDA DEI MATERIALI

ARMATURA METALLICA	Acciaio ad aderenza migliorata: B450C =>
	ftk= 5400 Kg/cmq (540N/mmq); fyk= 4500 Kg/cmq (450N/mmq);
	Resist. di calcolo fyd=fyk/ s=4500/1,15= 3913 Kg/cmq (391,3 N/mmq)
CALCESTRUZZO	Classe Cls C25\30 => Rck 300 Kg/cmq (30Mpa); fck 250 Kg/cmq (25Mpa)
N.B.	Sensibilità delle armature alla corrosione "Poco Sensibili"
	Condizioni Ambientali => Classe d'Esposiz: Ordinaria XC2 "Strutture interrate e fondaz."
	Copriferro=>2,5cm
MAGRONE	Nel piano di posa delle fondazioni è previsto un letto di cls magro dosato a 150 kg di cemento e dello spessore di cm20.

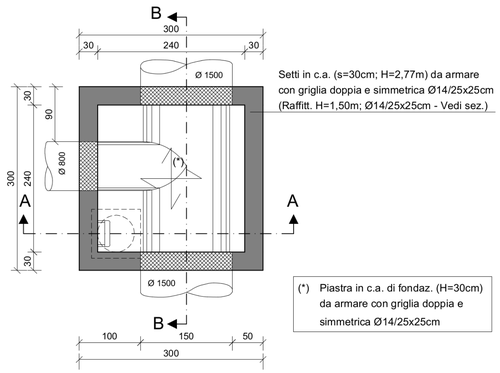

PIANTA A QUOTA -3,07m

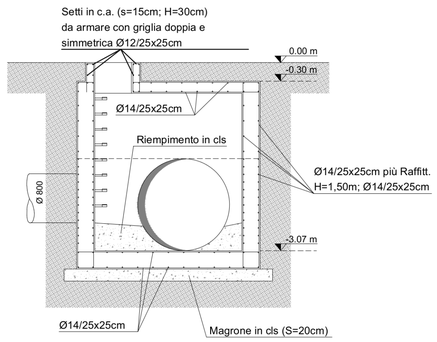

SEZIONE A-A

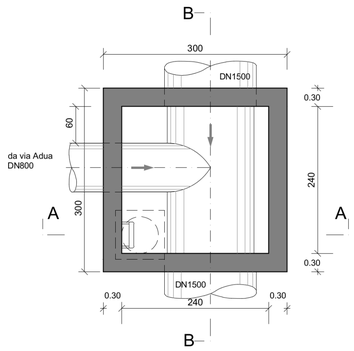

PIANTA

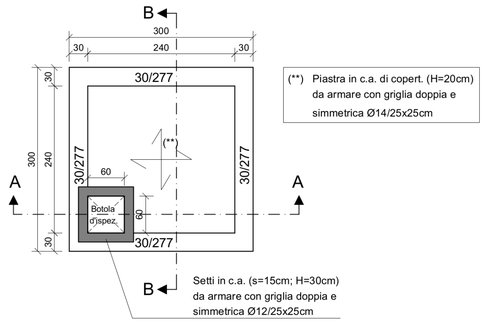

PIANTA A QUOTA -0,30m

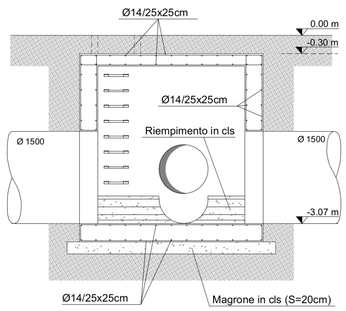

SEZIONE B-B

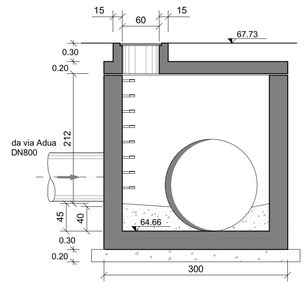

SEZIONE A-A

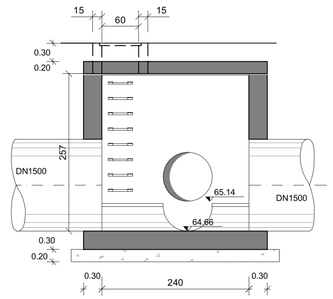

SEZIONE B-B