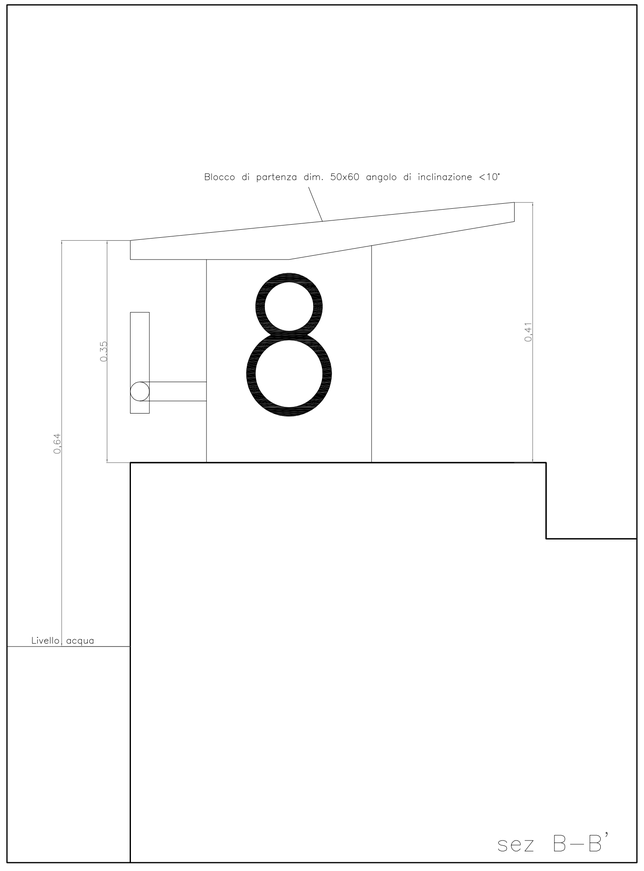

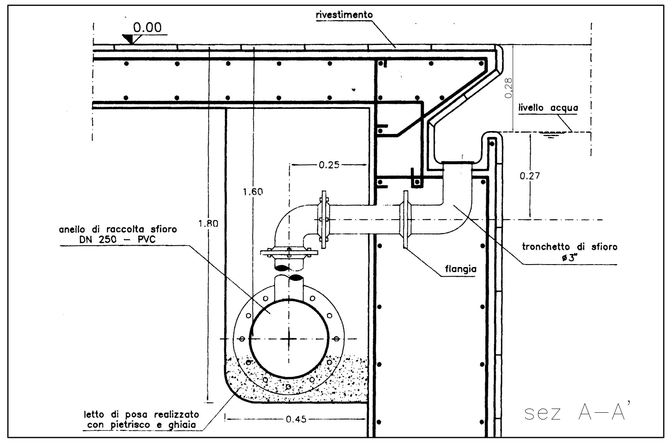

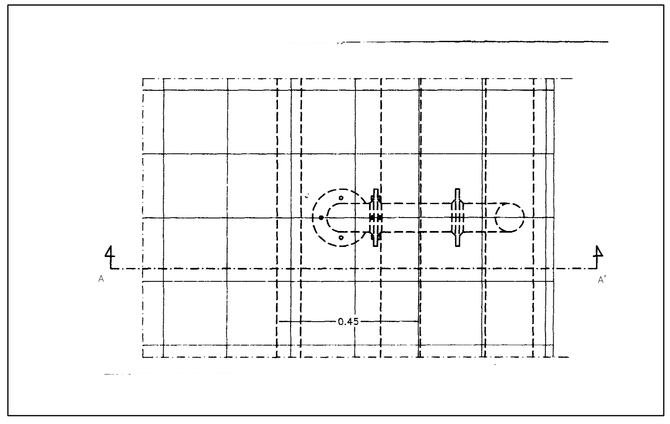

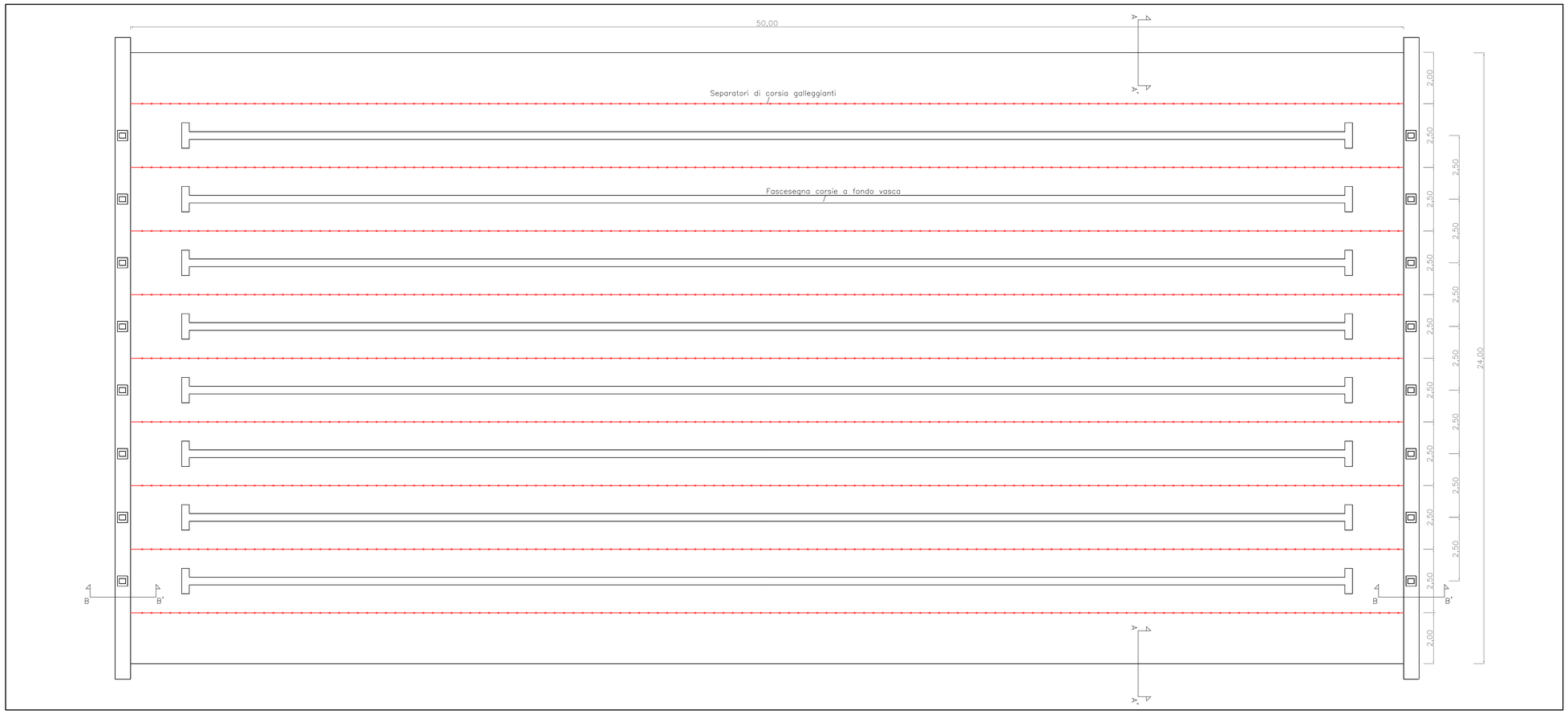

COMUNE DI PALERMO
Area Tecnica della Riqualificazione Urbana
e delle Infrastrutture
Ufficio Edilizia Pubblica, Cantiere Comunale e Autoparco

Progetto Definitivo

Piscina Comunale Scoperta
Progetto per la realizzazione della tribuna e servizi annessi

PROGETTO GENERALE

ADEGUATO AL PARERE CONI
POS. :CIS-2014-0015 DEL 18/04/2014

Coordinatore della Progettazione: Arch. Rosalia Collura

RUP: Arch. Paola Maida

Gruppo di Progettazione:
Arch. Francesco La Cerva, Arch. Bruno Cirrito, Ing. Giuseppe Letizia,
Ing. Leonardo Triolo, Arch. Roberto Pitarresi, Arch. Liliana Pollara
Arch. Giuseppina Liuzzo, Esp. Prog. Arch. Vincenza Garraffa,
Esp. Geom. Giuseppe Soldano, Dott. Antonio La Barbera

Studio Geologico: Dott. Giuseppe Vinti

Coordinatore della sicurezza: Arch. Fabio Cittati

Particolari impianto esistente

Scala: varie

elaborato
B.12.1